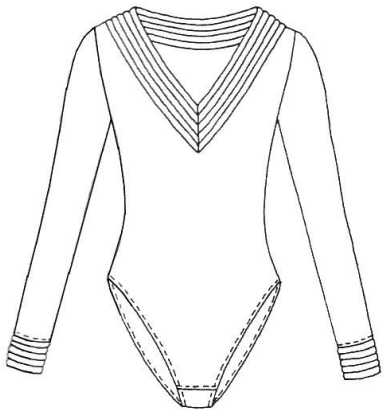

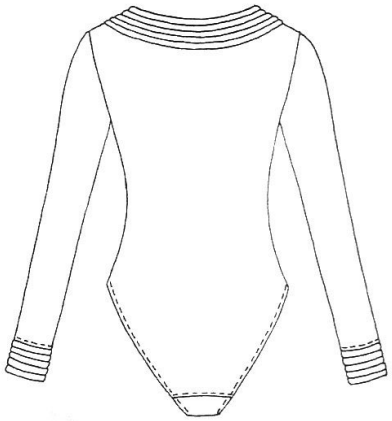

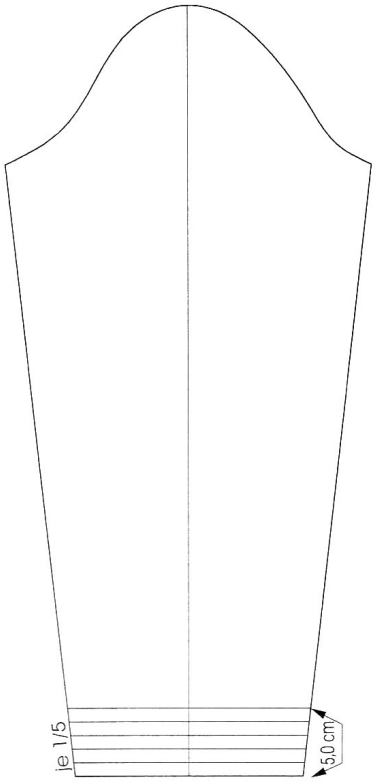
je 1/5
5,0 cm

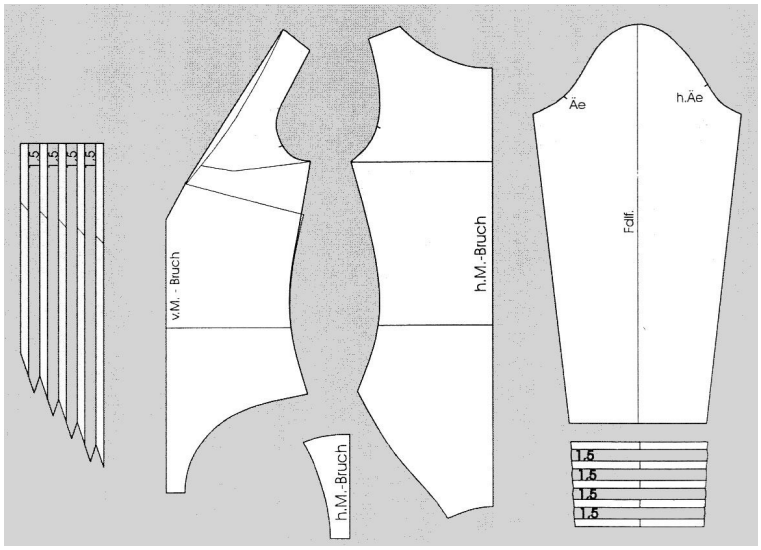
1.5
1.5
1.5
1.5
v.M.- Bruch
h.M.-Bruch
h.M.-Bruch
Äe
h.Äe
Falf.
1.5
1.5
1.5
1.5

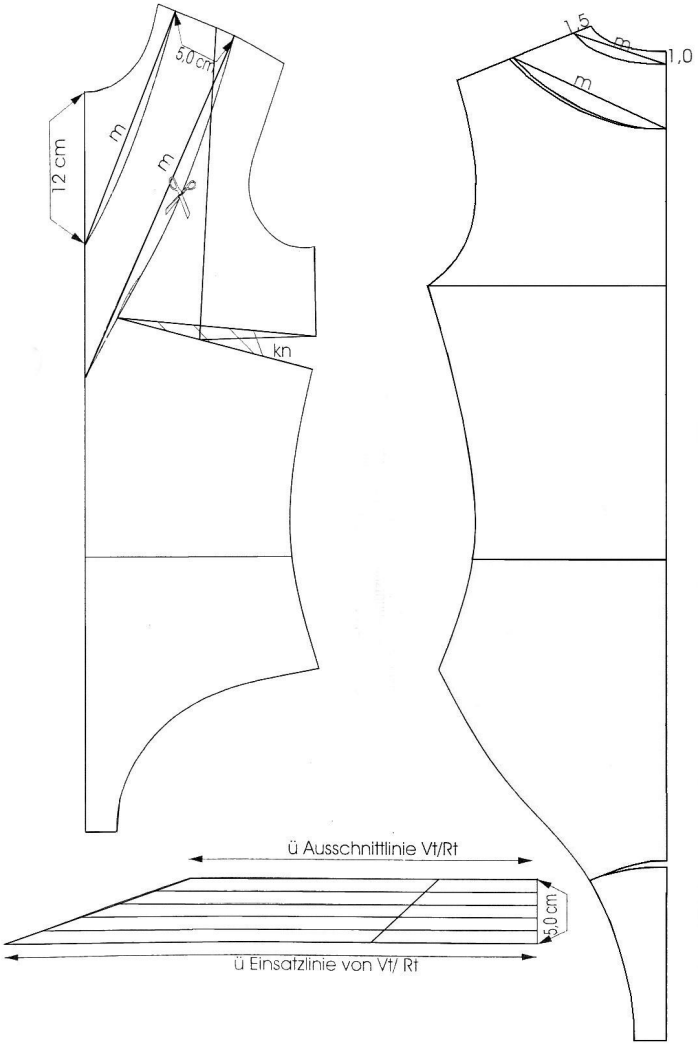
5,0 cm
12 cm
m
m
kn
1,5
m
1,0
m
ü Ausschnittlinie Vt/Rt
5,0 cm
ü Einsatzlinie von Vt/ Rt

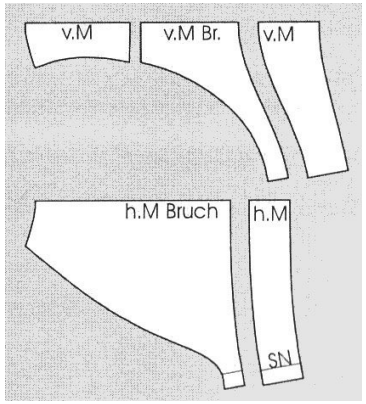
v.M
v.M Br.
v.M
h.M Bruch
h.M
SN

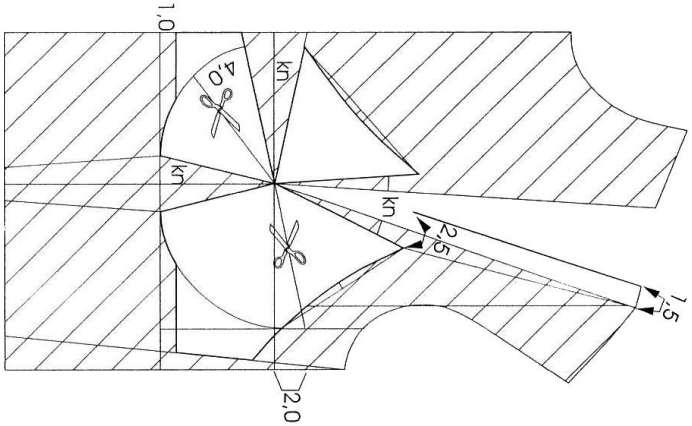
1,0
4,0
kn
kn
kn
2,5
1,5
2,0

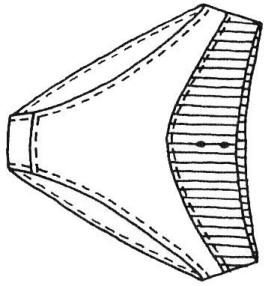

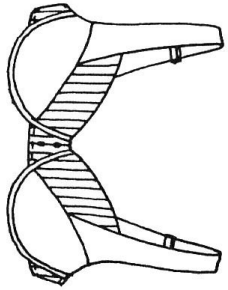

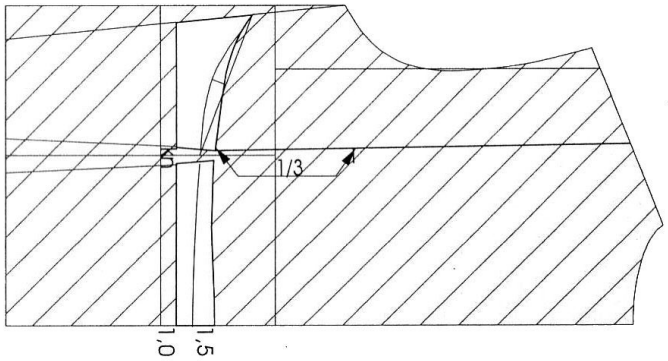
kn
1/3
1,0
1,5

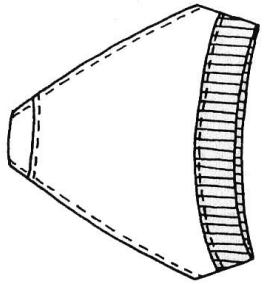

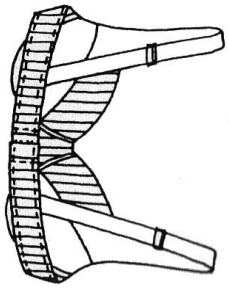

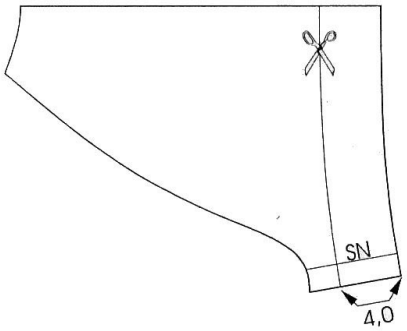
SN
4,0

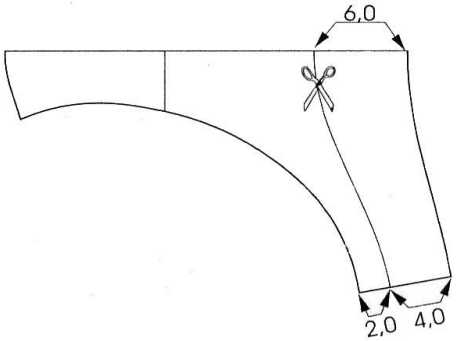
6,0
2,0
4,0

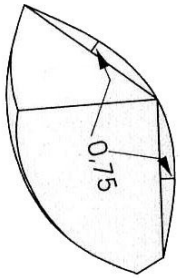
0,75

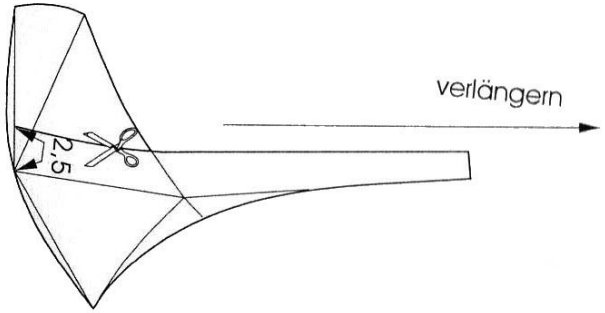
verlängern
2,5

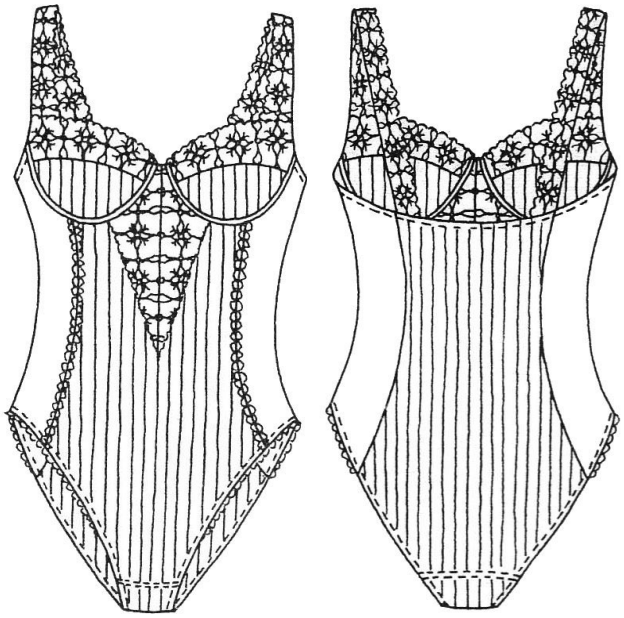

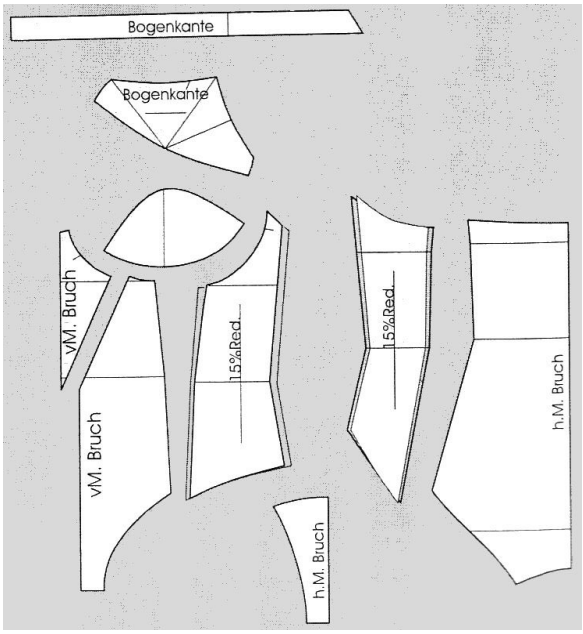
Bogenkante
Bogenkante
vM. Bruch
vM. Bruch
15%Red.
15%Red.
h.M. Bruch
h.M. Bruch

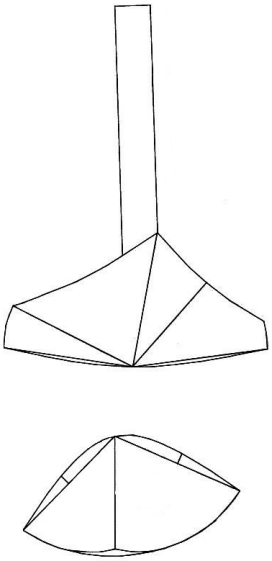

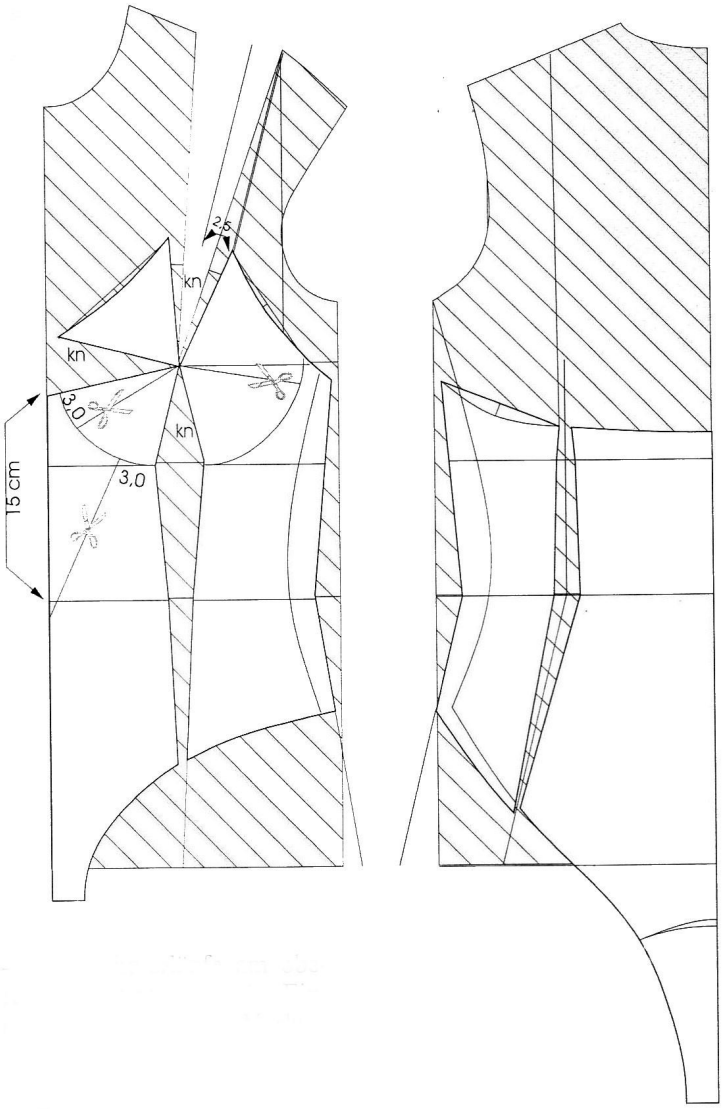
2,5
kn
kn
kn
3,0
3,0
15 cm

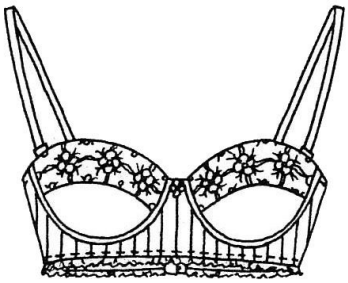

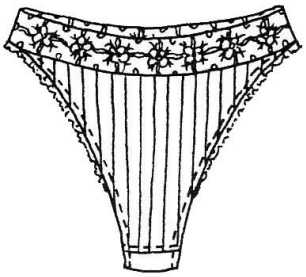

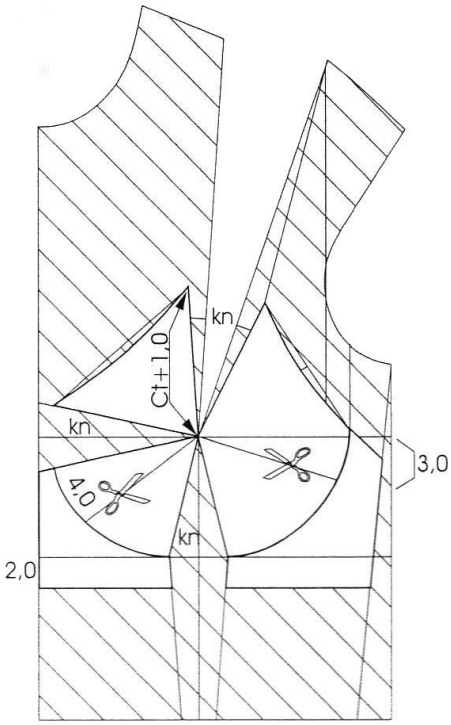
kn
Ct+1,0
kn
4,0
kn
3,0
2,0

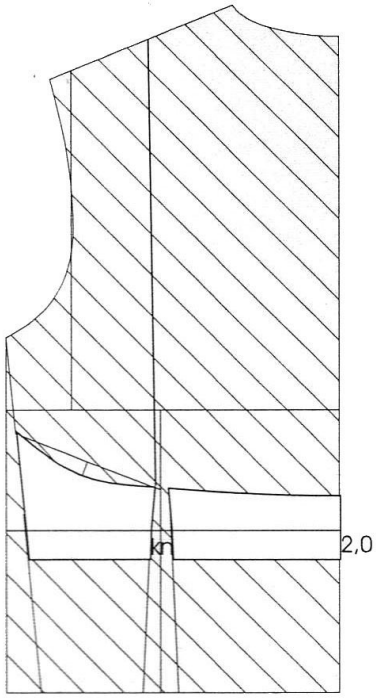
kn
2,0

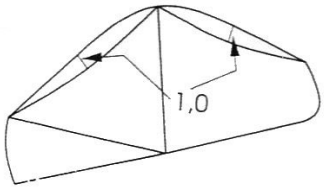
1,0

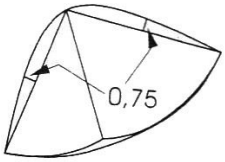
0,75

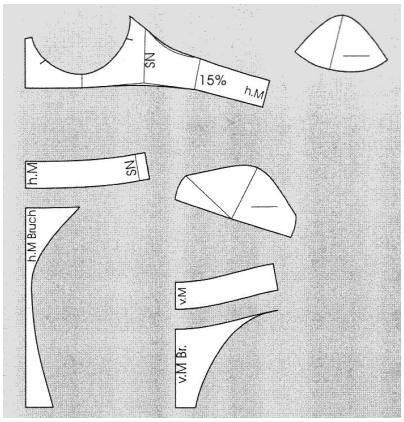
SN
15%
h.M
h.M
SN
h.M Bruch
v.M
v.M Br.

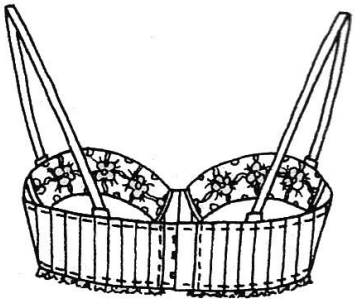

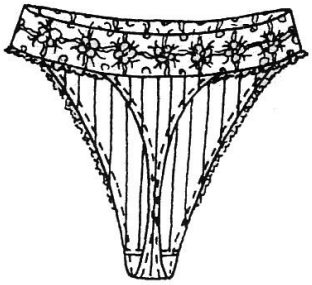

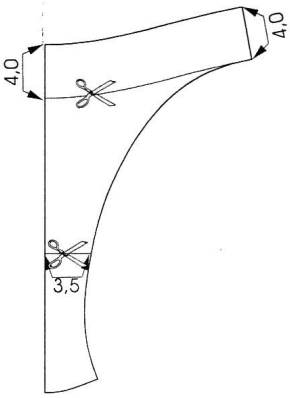
4,0
4,0
3,5

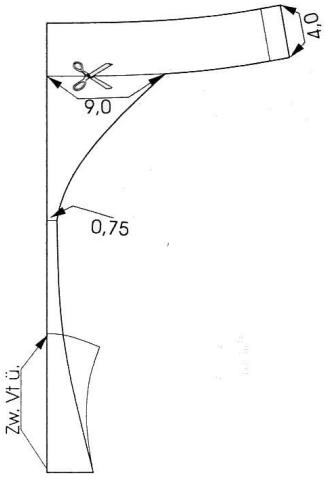
4,0
9,0
0,75
Zw. Vt ü.

1,5
0,75
1/10 HU./.1,0
v.Vt
v.Rt
Fdlf.
Bruch
Zwickel
v.M.Bruch
h.M
h.M.Bruch
v.M
h.M.Bruch
1,5
2,5
kn
2,0
4,0
6,0
2,0
15,0
1/4 r.Hu +1,0
4,0
8,0
4,0
1/4 r.Hu +1,0

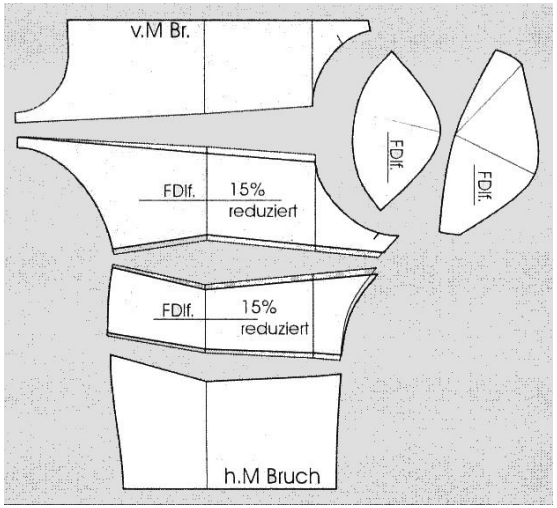
v.M Br.
FDlf.
FDlf.
FDlf.
15%
reduziert
FDlf.
15%
reduziert
h.M Bruch

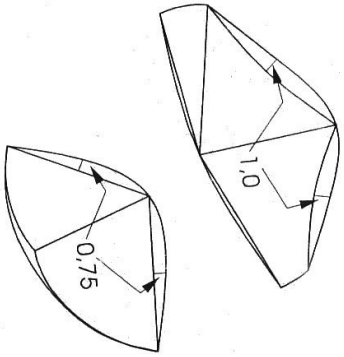
1,0
0,75

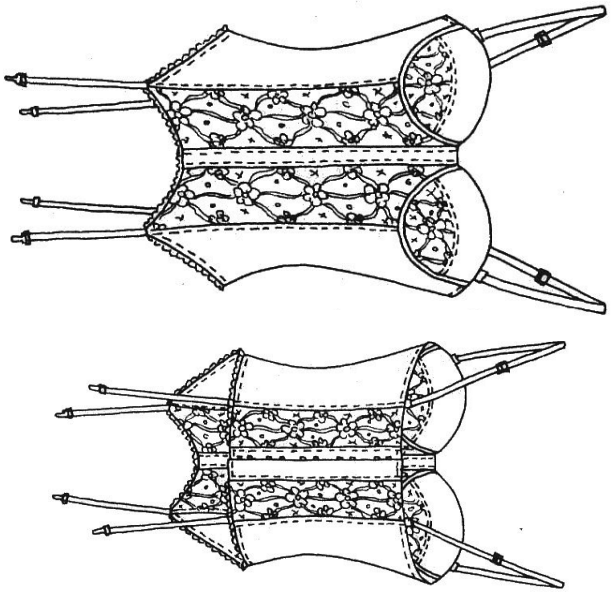

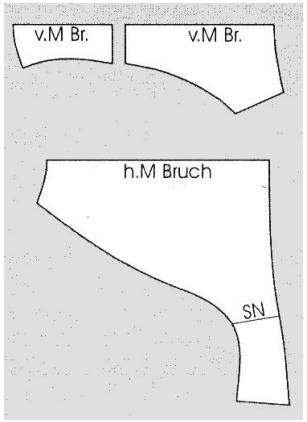
v.M Br.
v.M Br.
h.M Bruch
SN

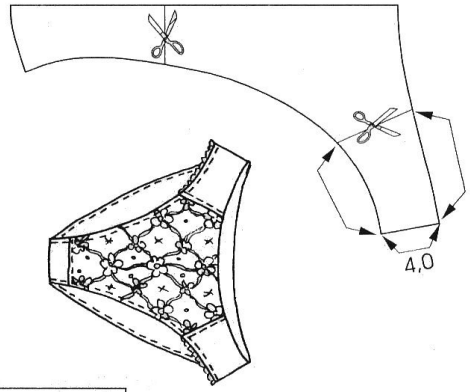
4,0

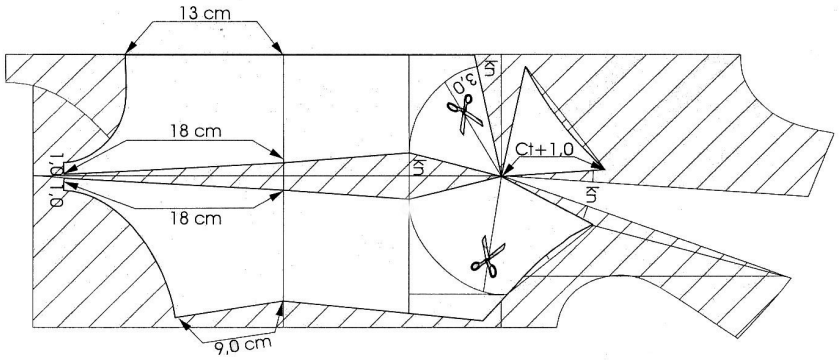
13 cm
18 cm
18 cm
1,0
1,0
3,0
Ct+1,0
kn
kn
kn
9,0 cm

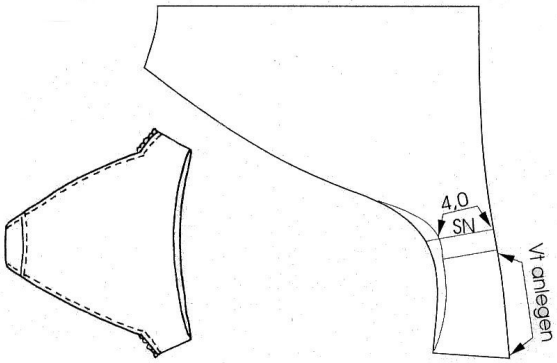
4,0
SN
Vt anlegen

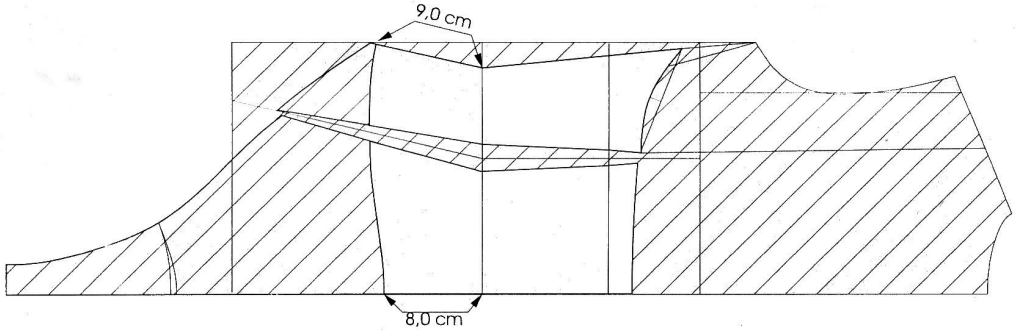
9,0 cm
8,0 cm

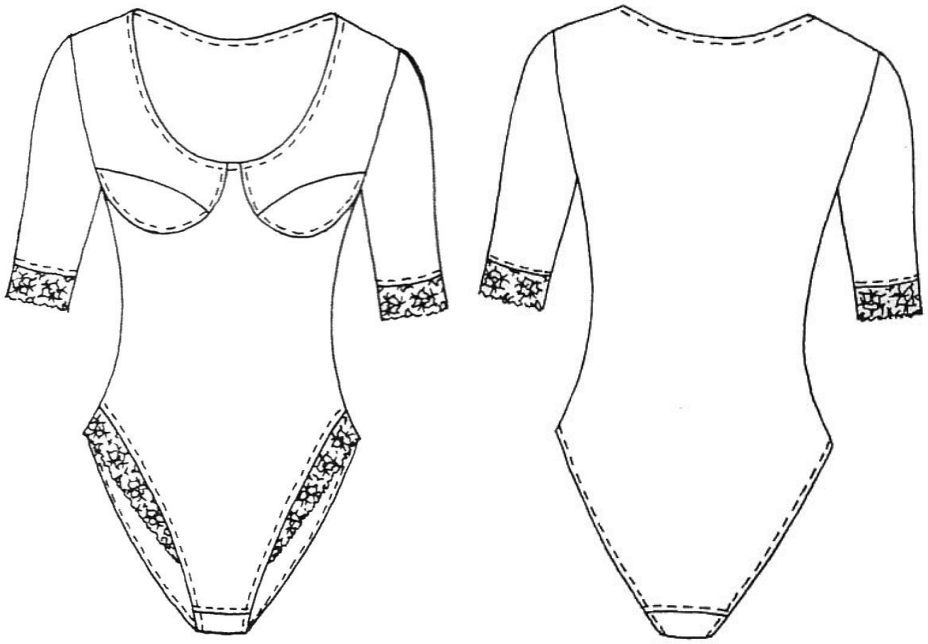

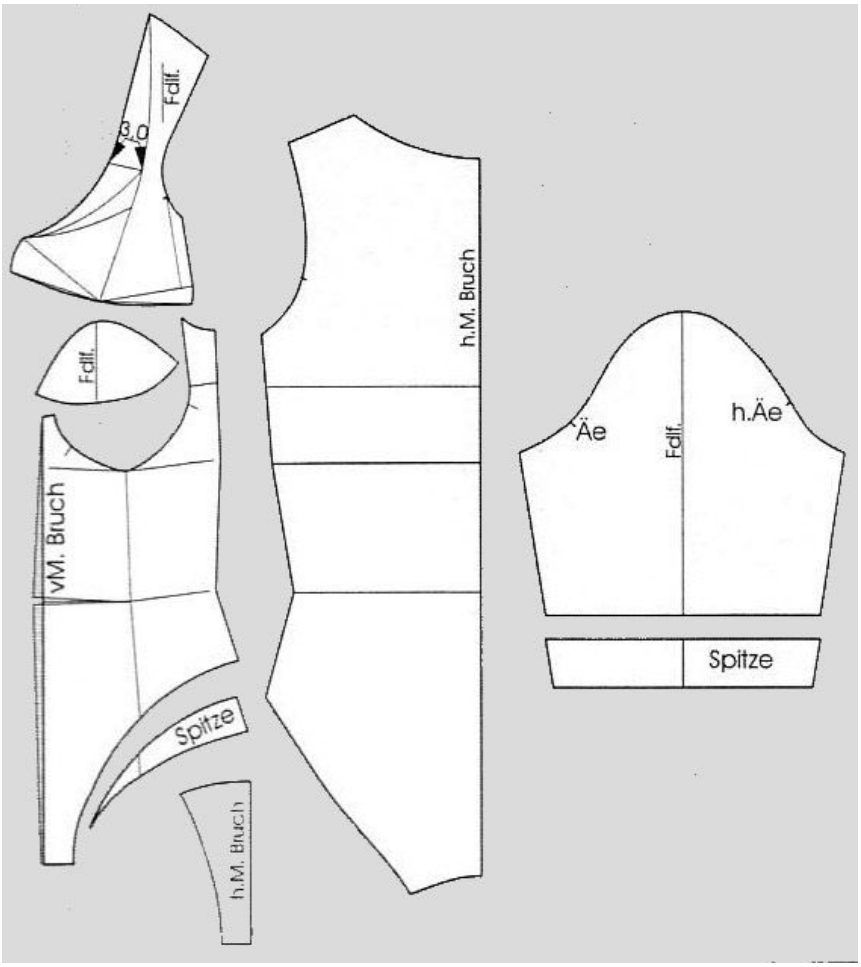
Fdlf.
3,0
Fdlf.
vM. Bruch
Spitze
h.M. Bruch
h.M. Bruch
Äe
Fdlf.
h.Äe
Spitze

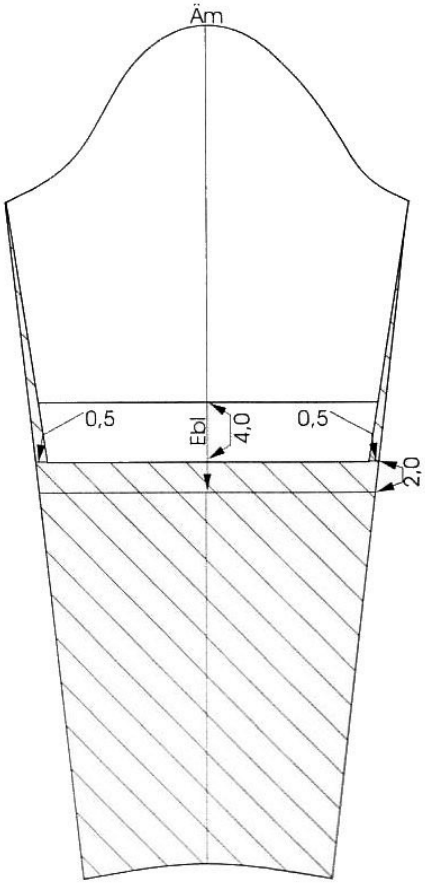
Äm
0,5
Ebl
4,0
0,5
2,0

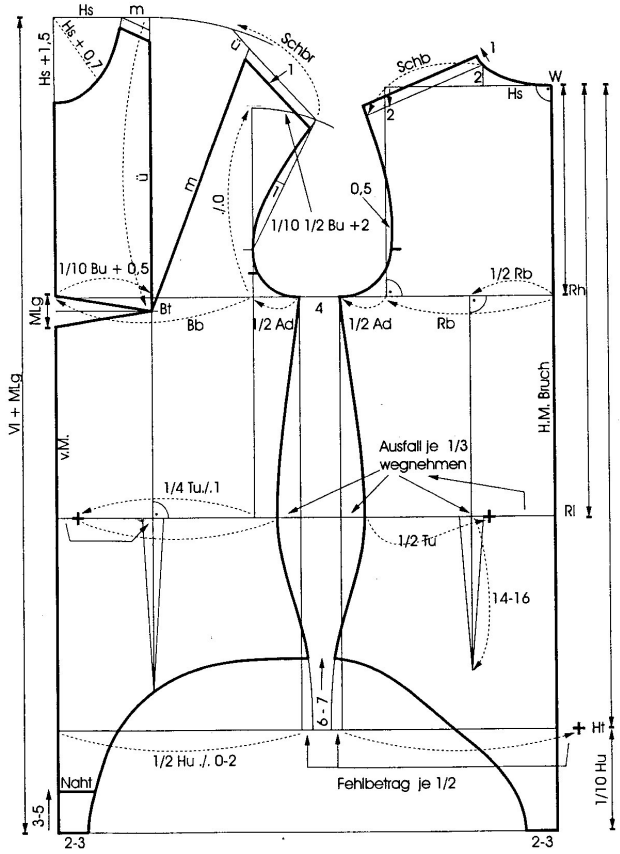
Hs
m
Hs + 0,7
Hs + 1,5
Schbr
Schb
W
Hs
0,5
1/10 1/2 Bu +2
1/10 Bu + 0,5
1/2 Rb
Rh
Mlg
Bt
Bb
1/2 Ad
1/2 Ad
Rb
Vl + Mlg
v.M.
H.M. Bruch
Ausfall je 1/3 wegnehmen
1/4 Tu./.1
Rl
1/2 Tu
14-16
6 - 7
Ht
1/2 Hu ./. 0-2
Fehlbetrag je 1/2
1/10 Hu
Naht
3-5
2-3
2-3

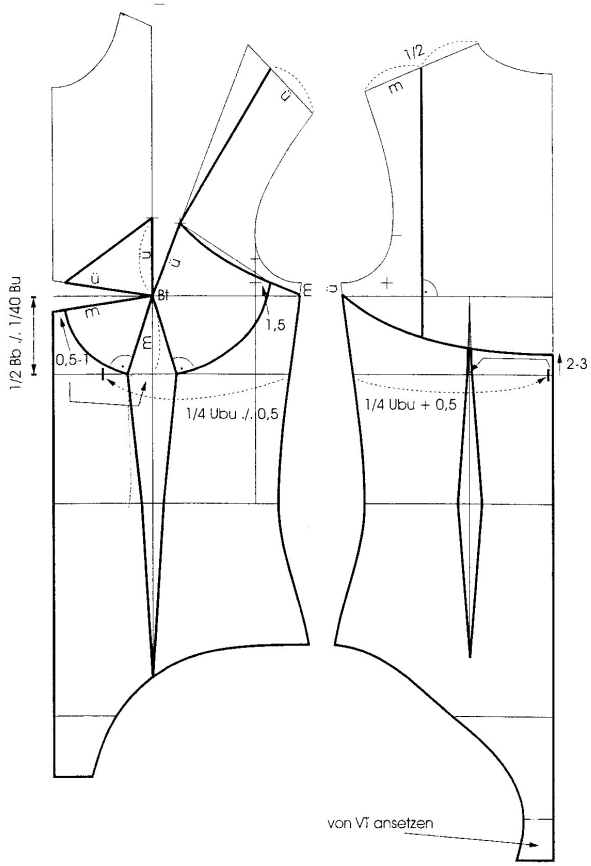
1/2
1/2 Bb ./. 1/40 Bu
Bt
1,5
0,5-1
1/4 Ubu ./. 0,5
1/4 Ubu + 0,5
2-3
von Vt ansetzen

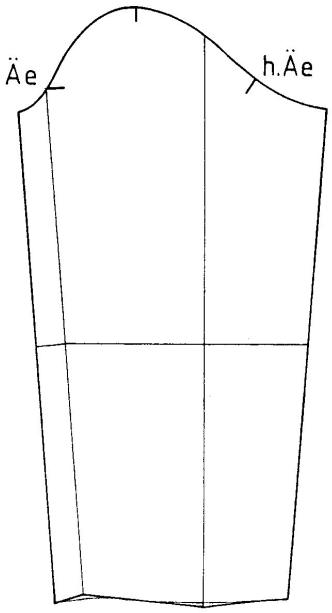
Äe
h.Äe

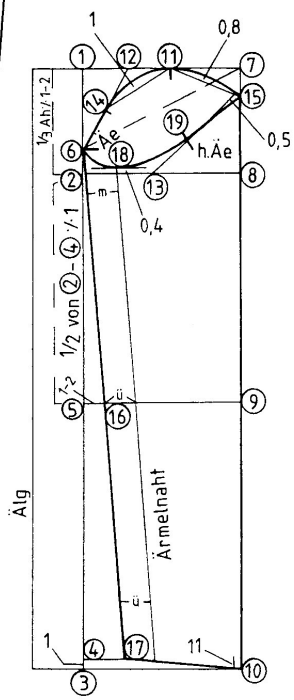
1
0,8
1/3 Ah./.1-2
Äe
h.Äe
0,5
0,4
1/2 von 2 - 4 ./. 1
Älg
Ärmelnaht
1
11

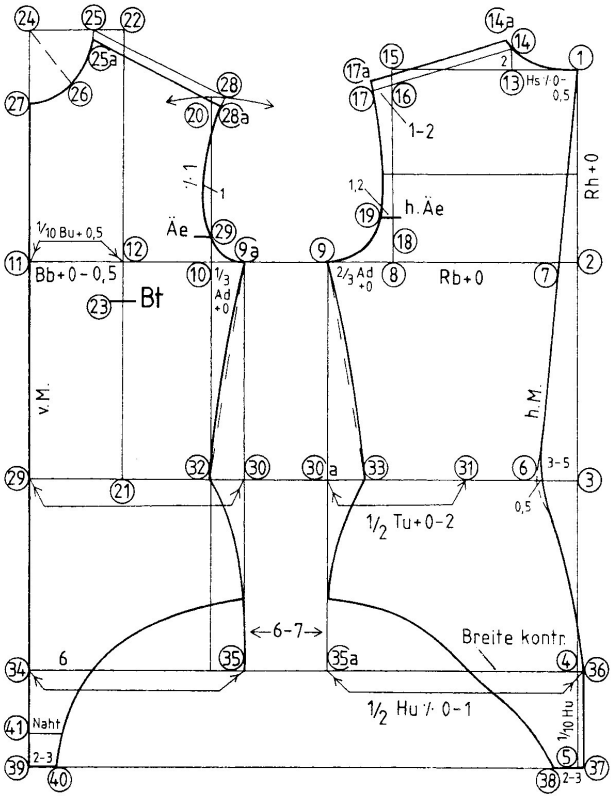
Hs ./. 0-0,5
1-2
Rh + 0
h.Äe
1/10 Bu + 0,5
Äe
Bb + 0 - 0,5
Bt
1/3 Ad +0
2/3 Ad +0
Rb + 0
v.M.
h.M.
3-5
0,5
1/2 Tu + 0-2
6-7
Breite kontr.
6
1/2 Hu ./. 0-1
Naht
2-3
1/10 Hu
2-3

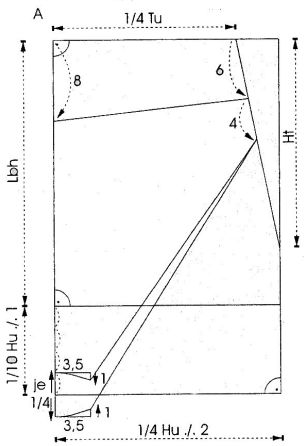
A
1/4 Tu
8
6
4
Lbh
Ht
1/10 Hu ./. 1
je 1/4
3,5
1
1/4 Hu ./. 2

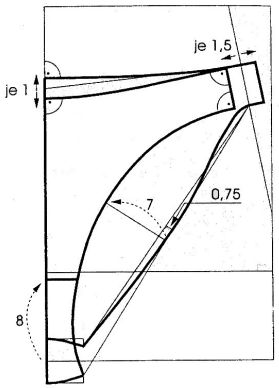
je 1,5
je 1
7
0,75
8

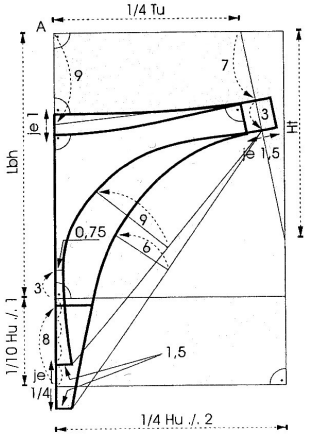
A
1/4 Tu
9
7
3
je 1
je 1,5
Lbh
Ht
0,75
6
1/10 Hu ./. 1
8
1,5
je 1/4
1/4 Hu ./. 2

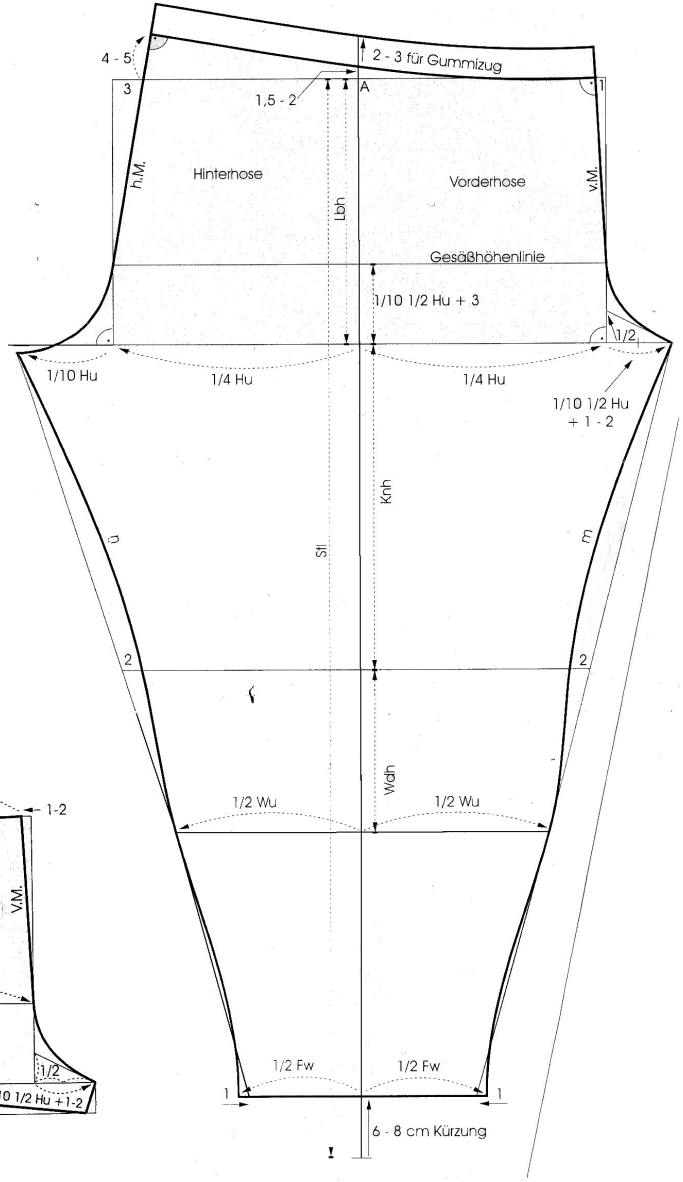
4 - 5
2 - 3 für Gummizug
3
1,5 - 2
A
1
h.M.
Hinterhose
Vorderhose
v.M.
Lbh
Gesäßhöhenlinie
1/10 1/2 Hu + 3
1/2
1/10 Hu
1/4 Hu
1/4 Hu
1/10 1/2 Hu + 1 - 2
Knh
ü
m
Stl
2
2
Wdh
1/2 Wu
1/2 Wu
1/2 Fw
1/2 Fw
1
1
6 - 8 cm Kürzung

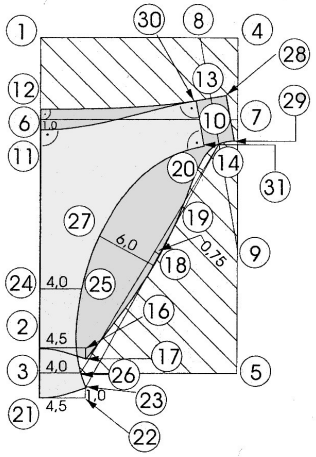
1
30
8
4
28
13
12
29
6
1,0
7
10
11
31
20
14
27
19
6,0
0,75
9
18
24
4,0
25
2
16
4,5
17
3
4,0
26
5
1,0
23
21
4,5
22

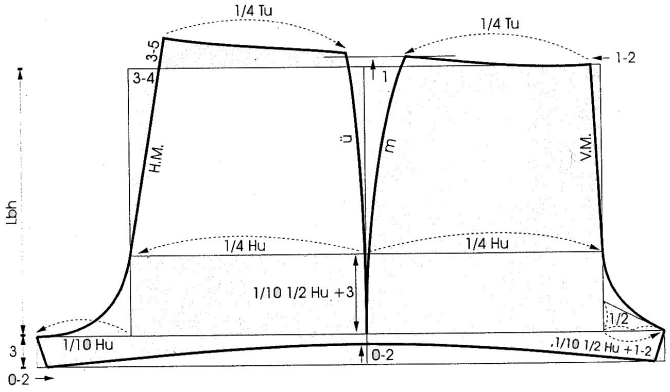
1/4 Tu
1/4 Tu
3-5
1-2
3-4
1
H.M.
ü
m
V.M.
Lbh
1/4 Hu
1/4 Hu
1/10 1/2 Hu +3
1/2
3
1/10 Hu
0-2
1/10 1/2 Hu +1-2
0-2

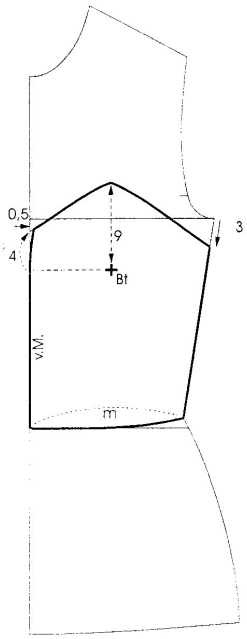
0,5
4
9
Bt
3
v.M.
m

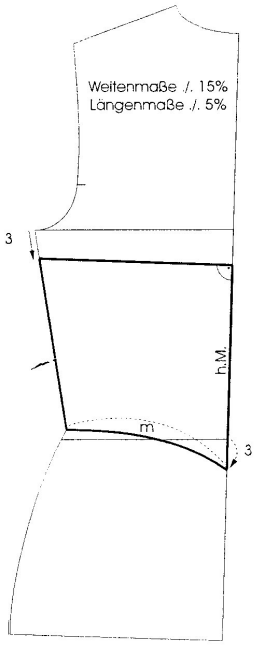
Weitenmaße ./. 15%
Längenmaße ./. 5%
3
h.M.
m
3

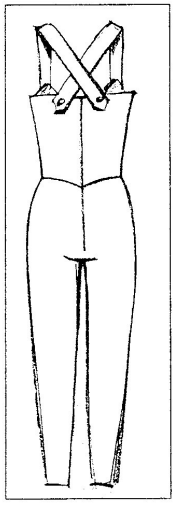

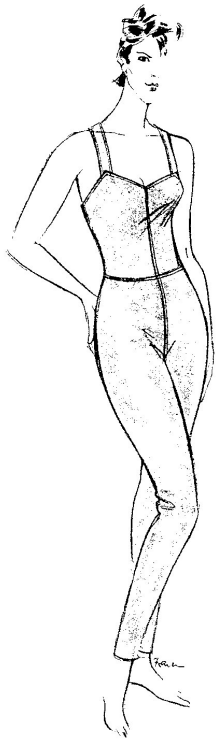

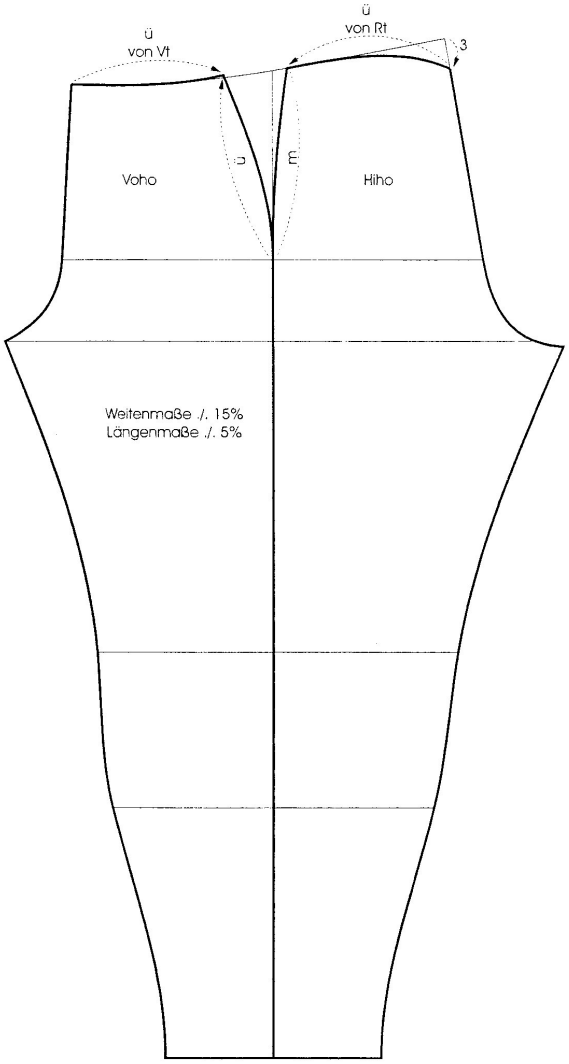
ü
von Vt
ü
von Rt
3
u
m
Voho
Hiho
Weitenmaße ./. 15%
Längenmaße ./. 5%

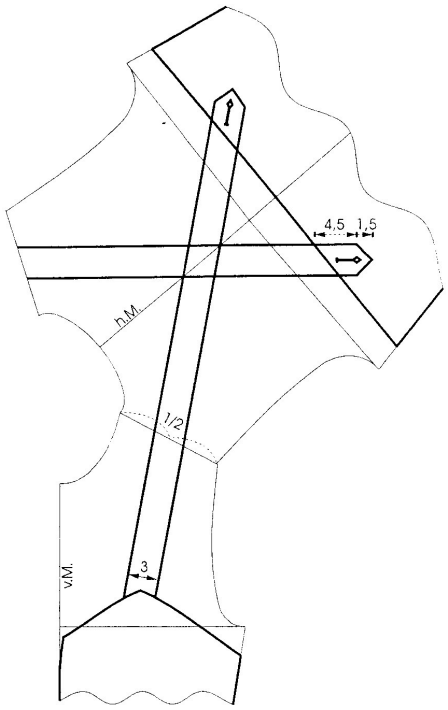
4,5
1,5
h.M.
1/2
3
v.M.

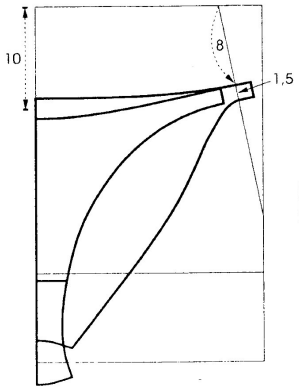
10
8
1,5

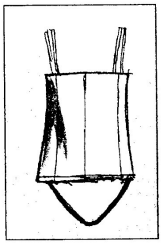

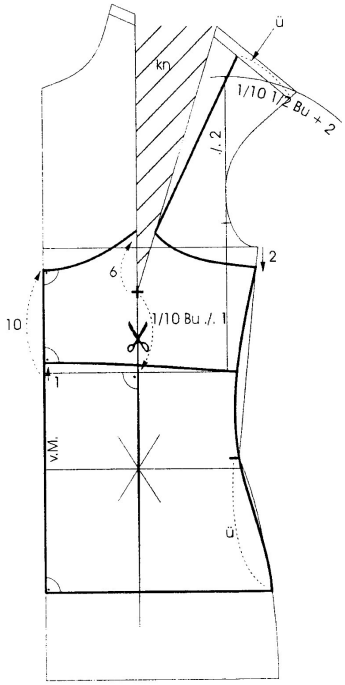
ü
kn
1/10 1/2 Bu + 2
./. 2
2
6
10
1/10 Bu ./. 1
1
v.M.
ü

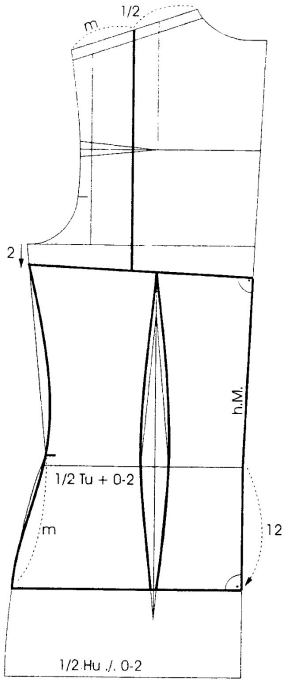
m
1/2
2
h.M.
1/2 Tu + 0-2
m
12
1/2 Hu ./. 0-2

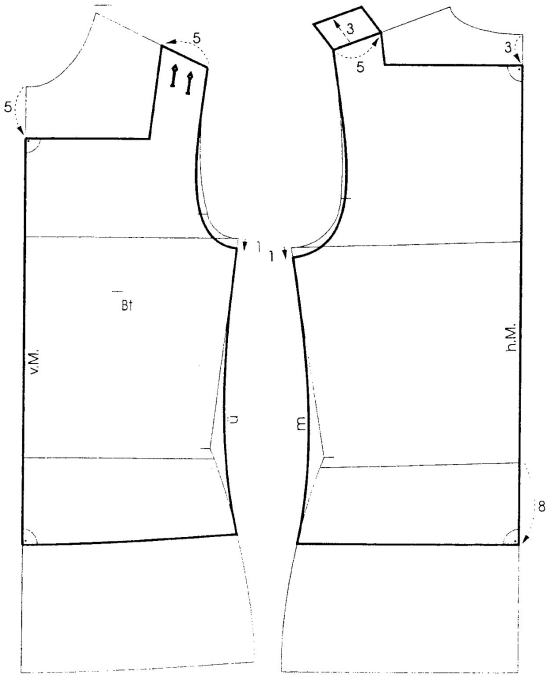
5
5
1
Bt
v.M.
u
3
5
3
1
h.M.
m
8

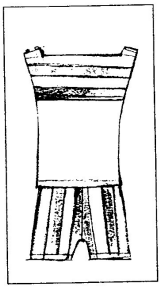

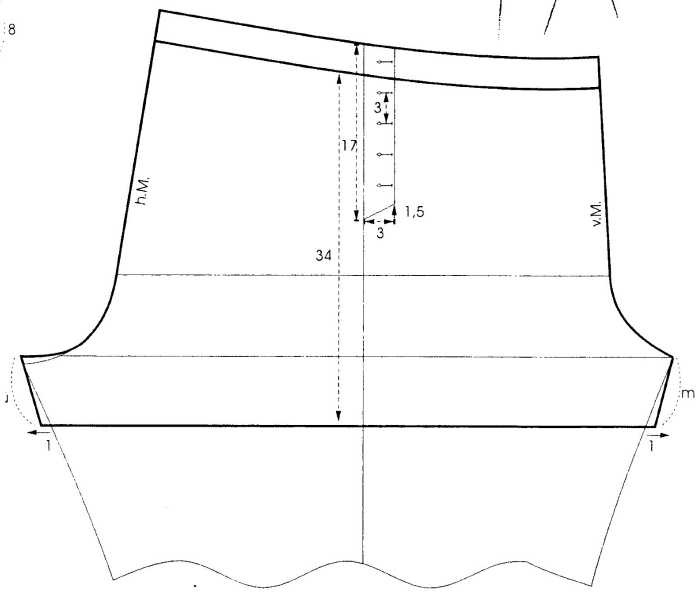
3
17
1,5
3
h.M.
v.M.
34
m
1
1

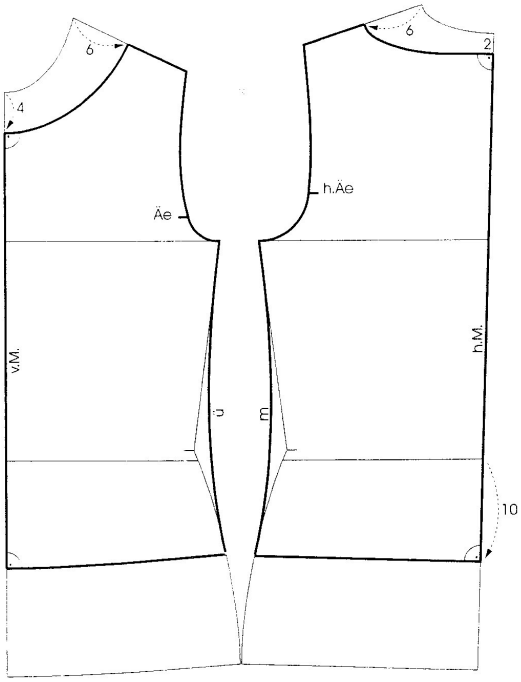
6
4
Äe
v.M.
u
6
2
h.Äe
m
h.M.
10

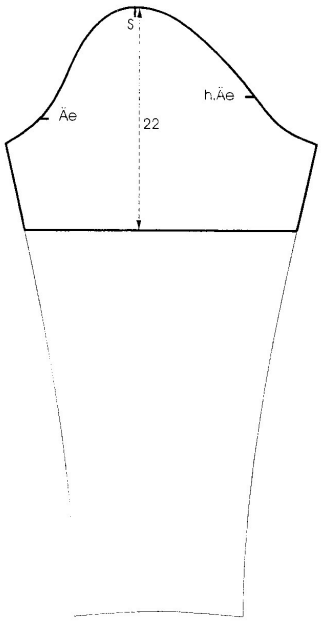
S
Äe
h.Äe
22

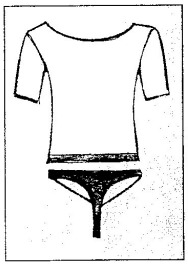

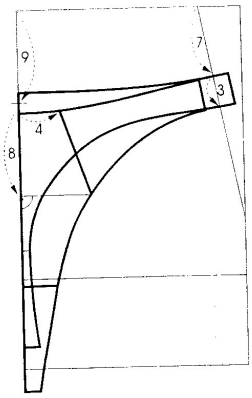
9
7
3
4
8

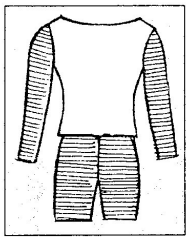

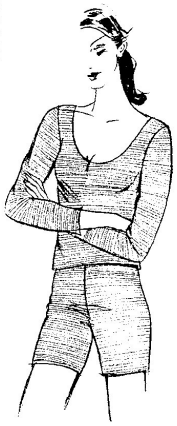

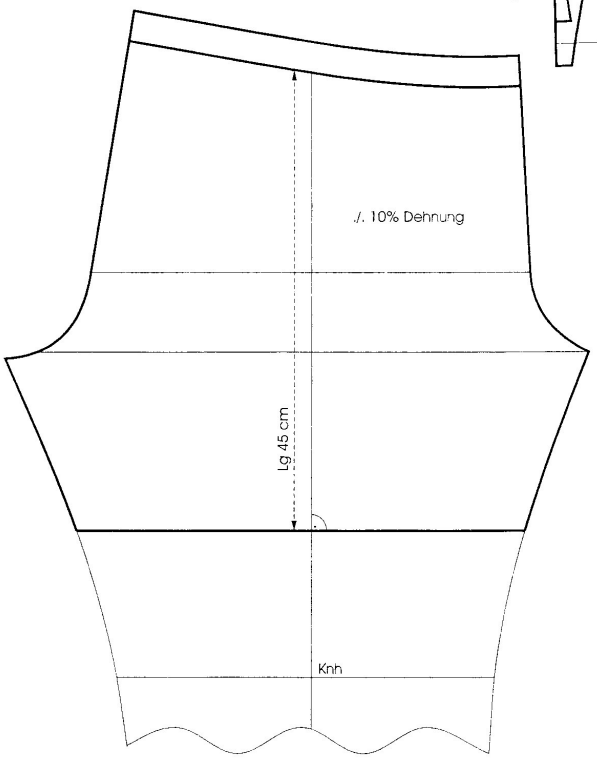
./. 10% Dehnung
Lg 45 cm
Knh

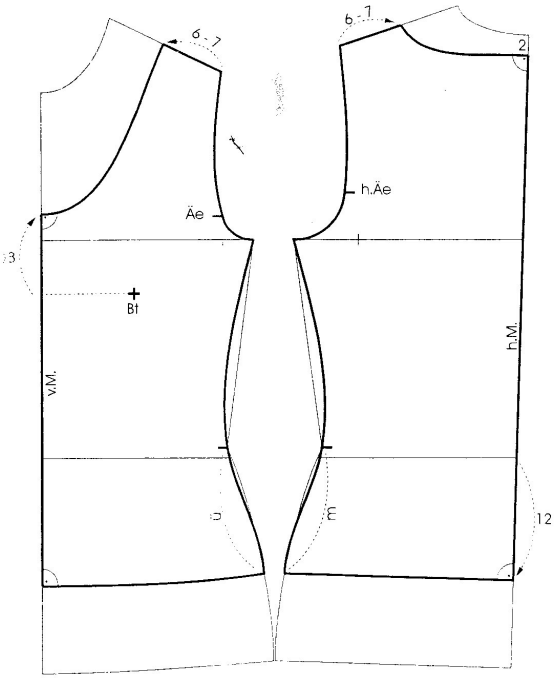
6 - 7
6 - 7
2
h.Äe
Äe
3
Bt
v.M.
h.M.
u
m
12

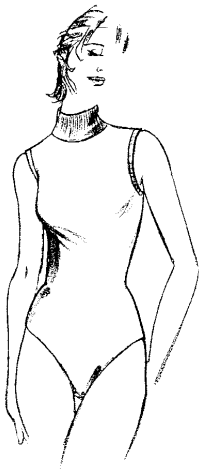

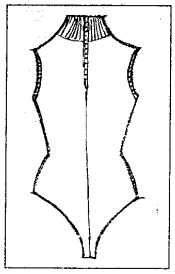

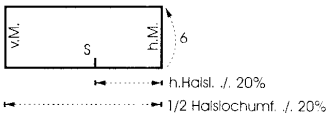
v.M.
S
h.M.
6
h.Halsl. ./. 20%
1/2 Halslochumf. ./. 20%

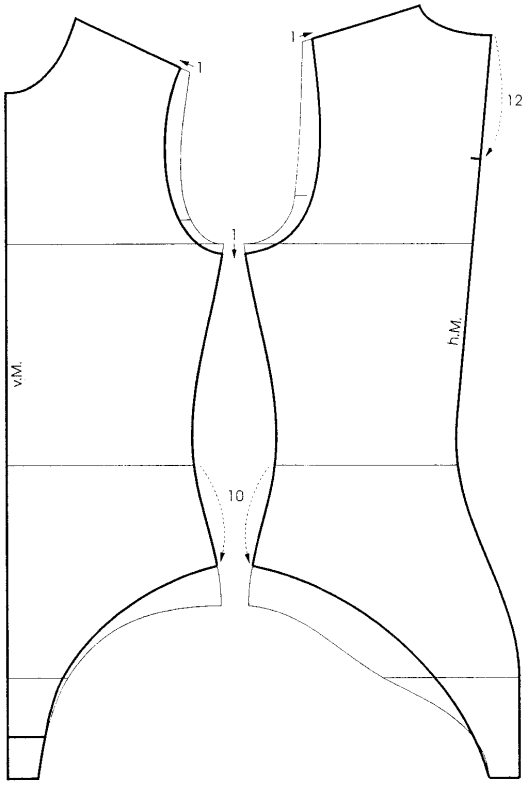
1
1
1
12
v.M.
h.M.
10

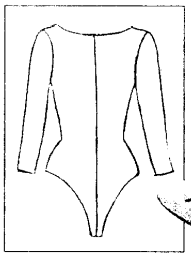

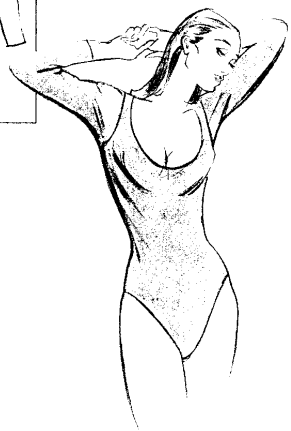

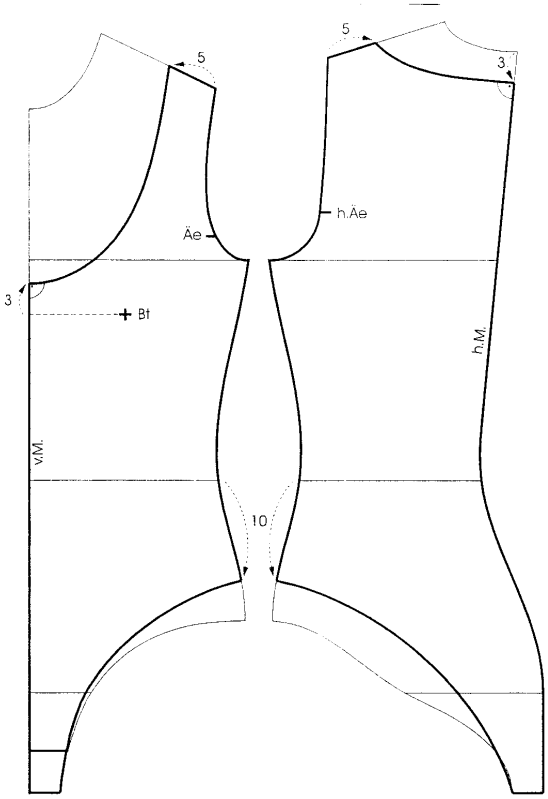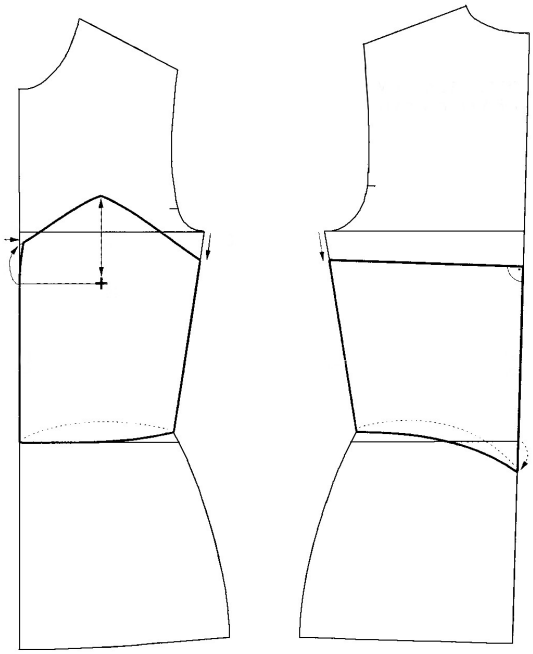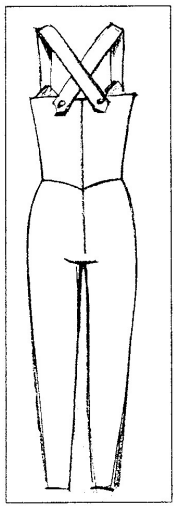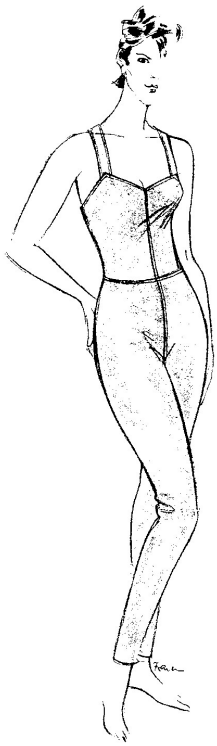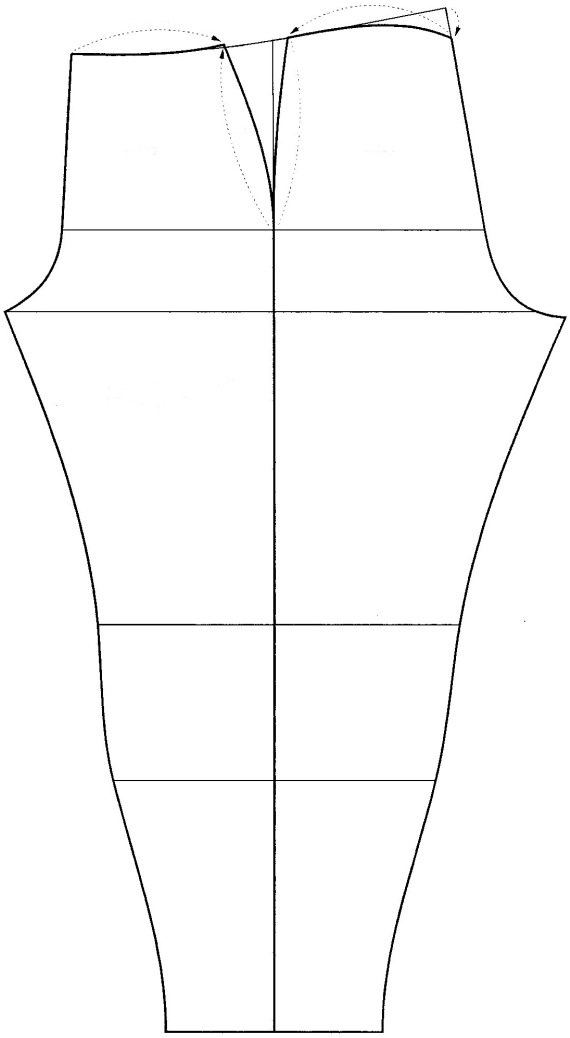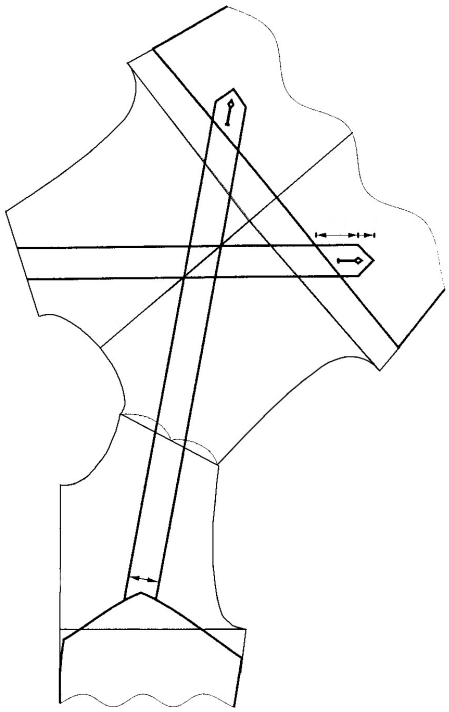
5
5
3
h.Äe
Äe
3
Bt
h.M.
v.M.
10